The following chart includes currently owned dies - if there is no shape, which you are looking for, please let us know and we will do it.
Poniższy rejestr obejmuje obecnie posiadane wykrojniki – jeżeli nie ma kształtu, którego Państwo szukacie, prosimy o informację, a my go wykonamy.

FORMIKA
FLEXO PRINTING

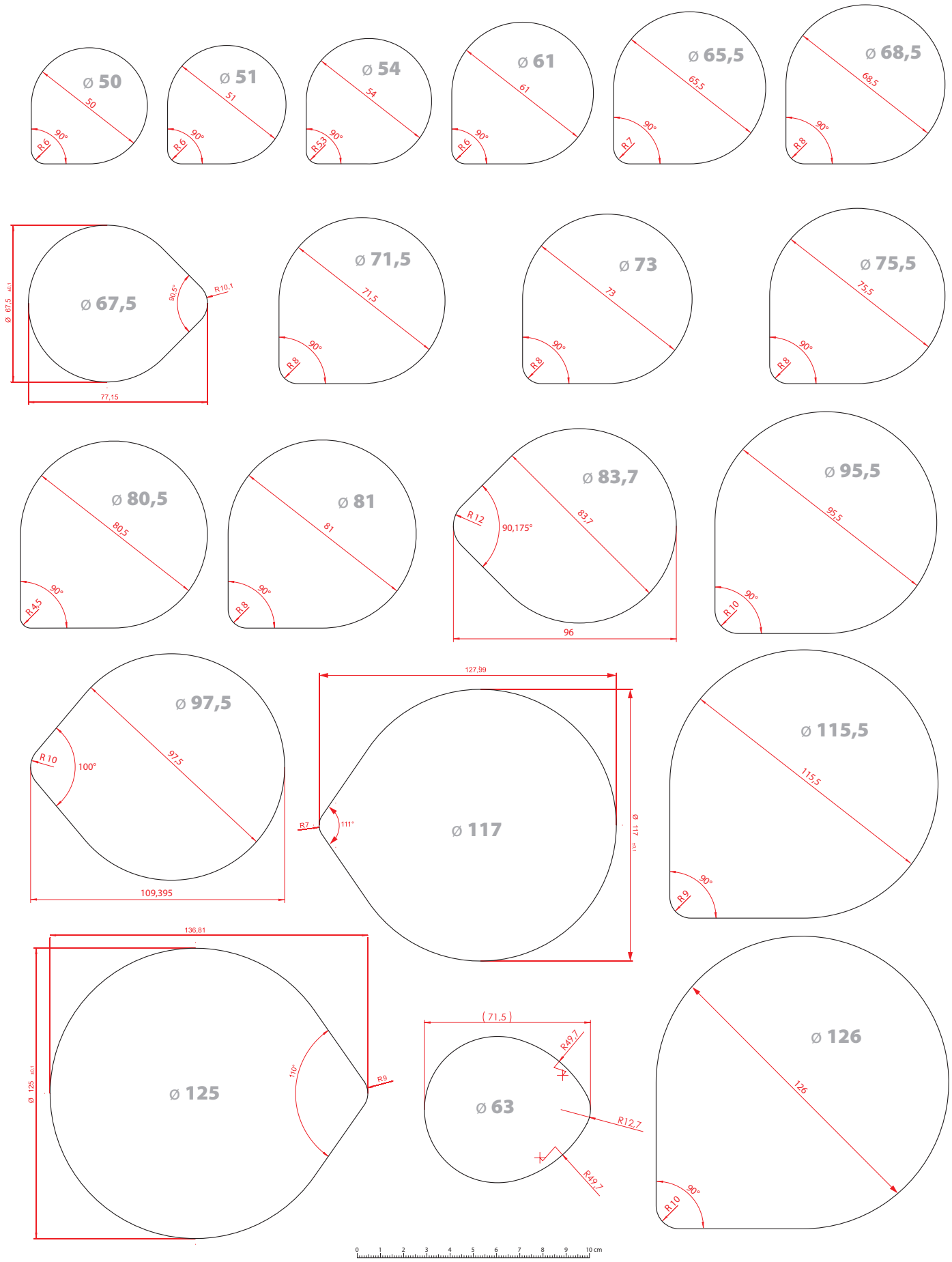

www. formika.com.pl

FORMIKA
FLEXO PRINTING

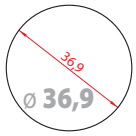

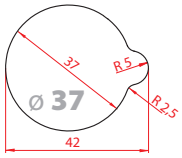

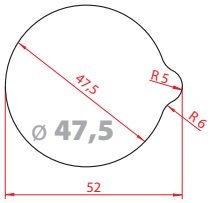

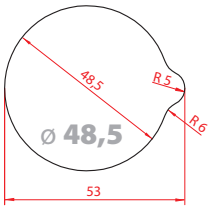

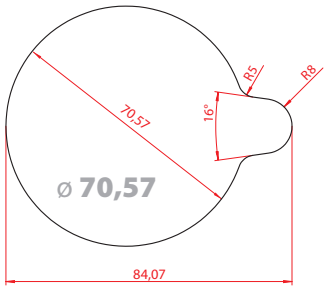

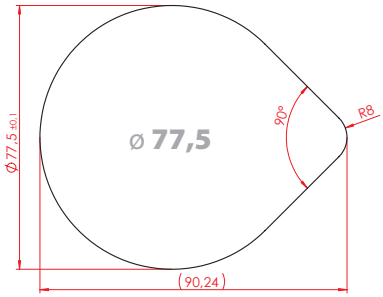

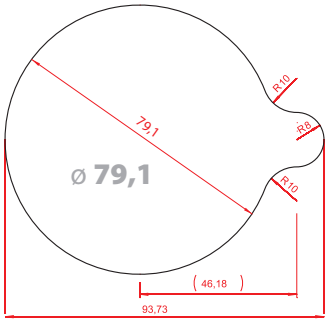

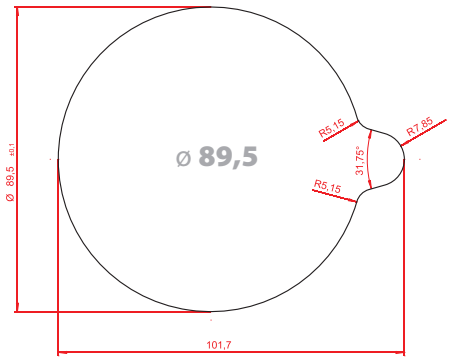

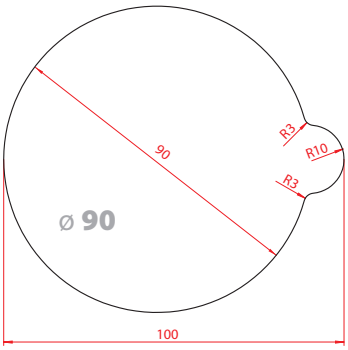

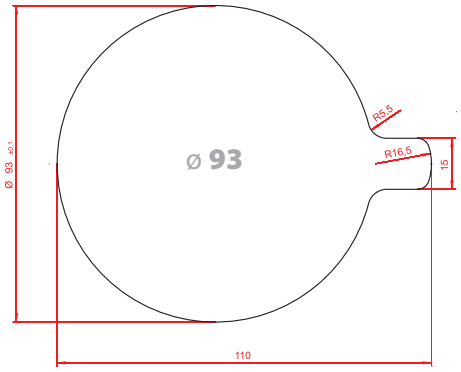

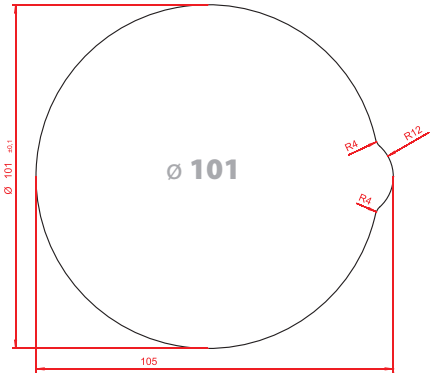

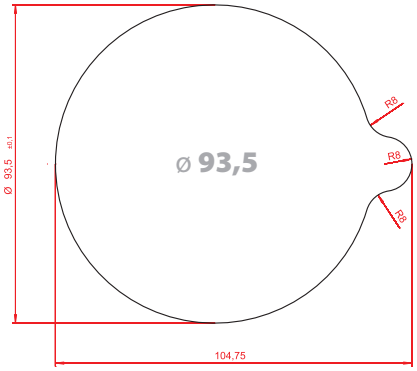

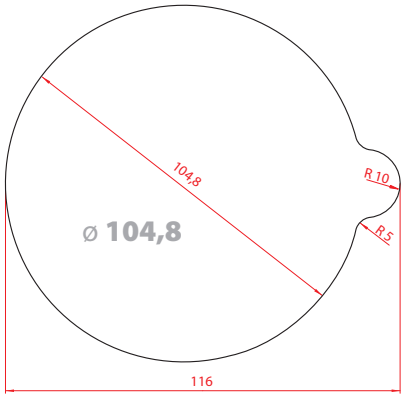

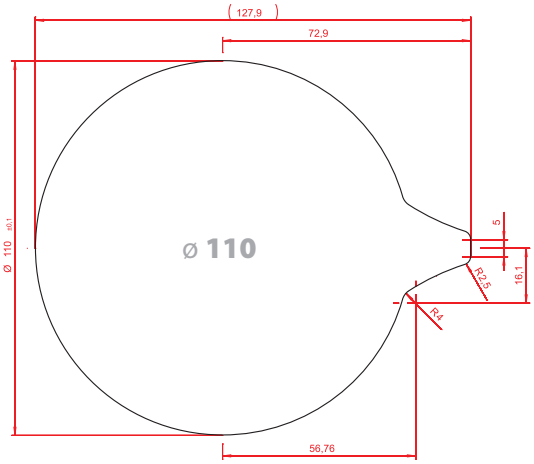

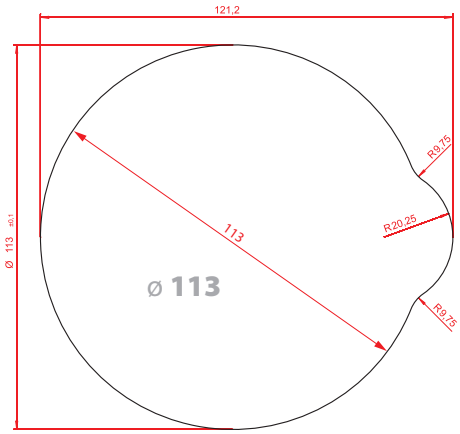

0 1 2 3 4 5 6 7 8 9 10 cm

FORMIKA
FLEXO PRINTING

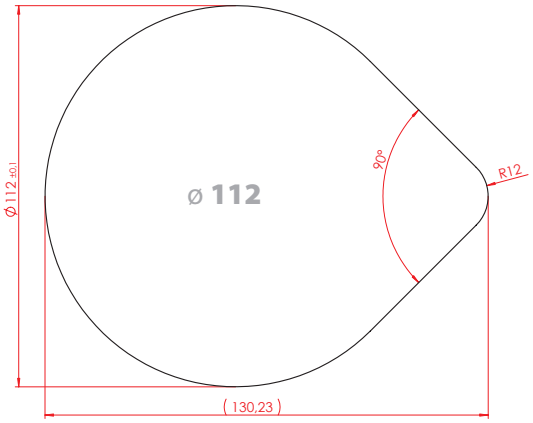

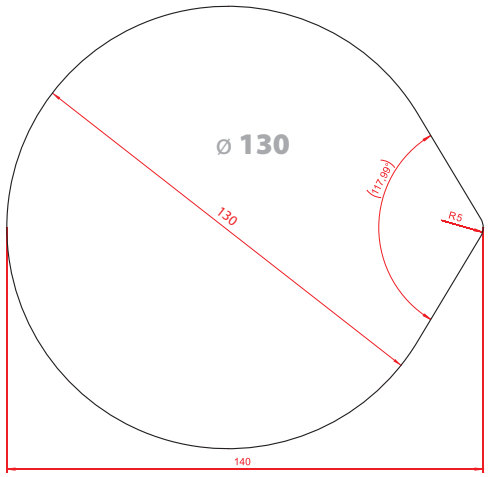

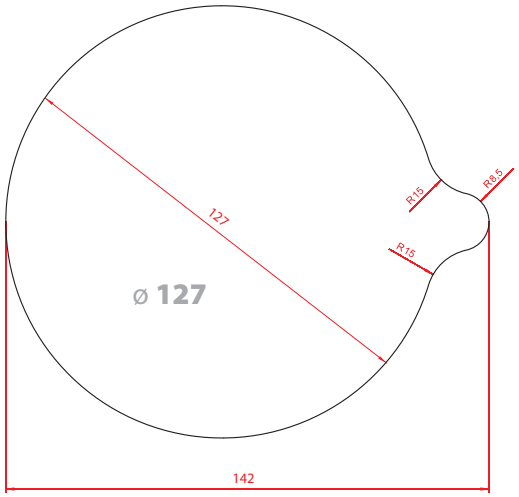

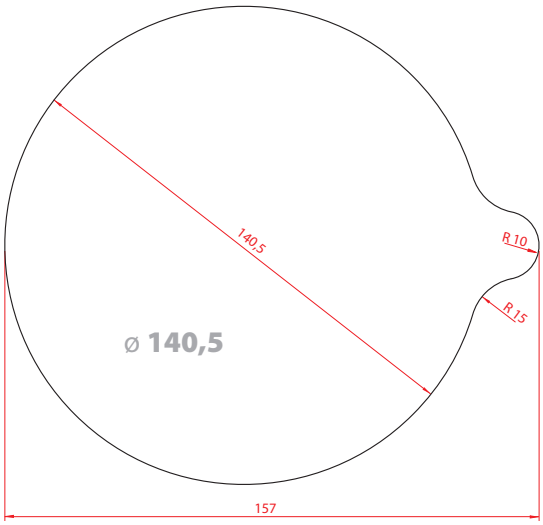

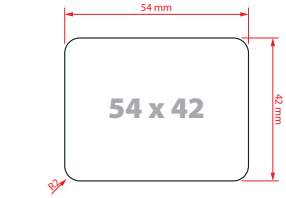

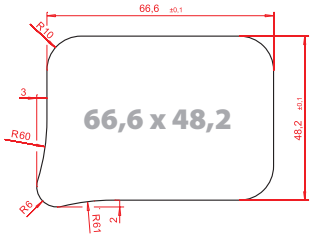

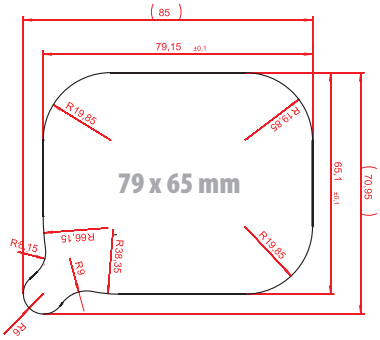

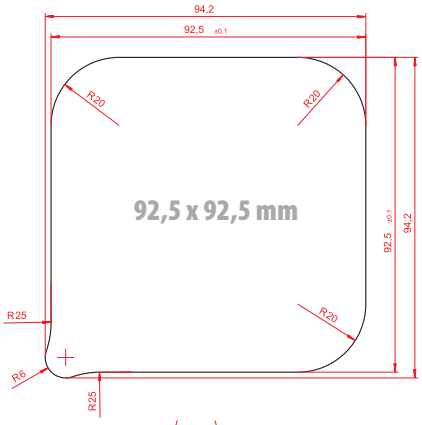

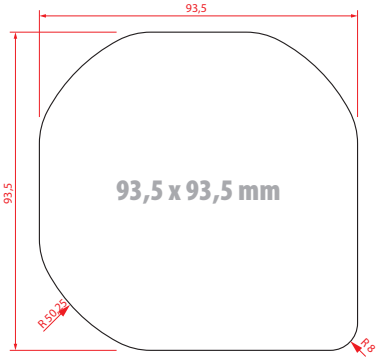

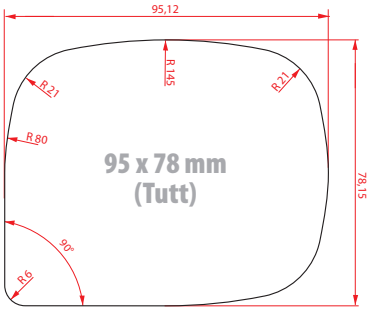

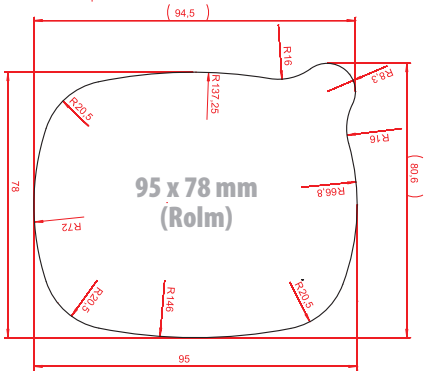

0 1 2 3 4 5 6 7 8 9 10 cm

FORMIKA
FLEXO PRINTING

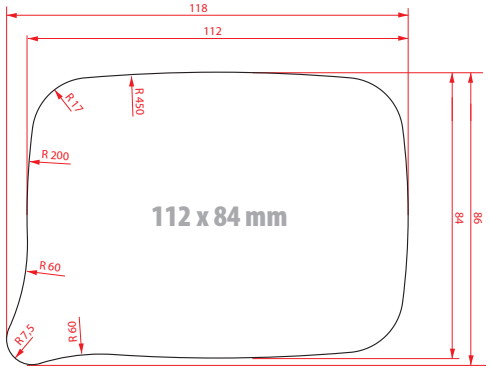

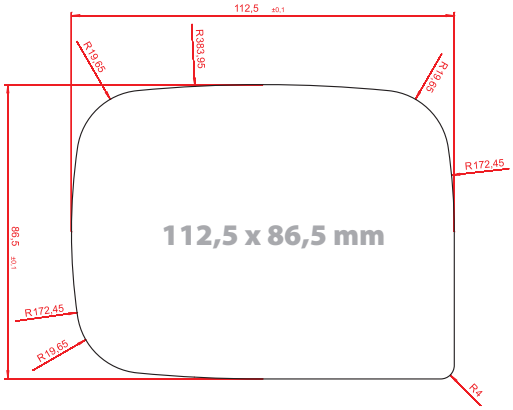

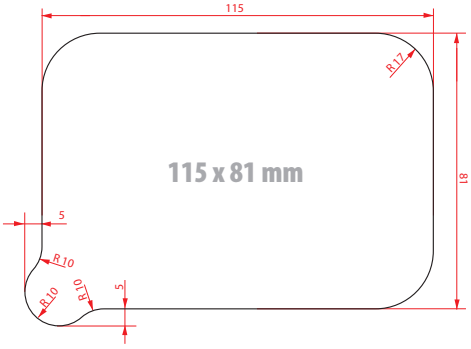

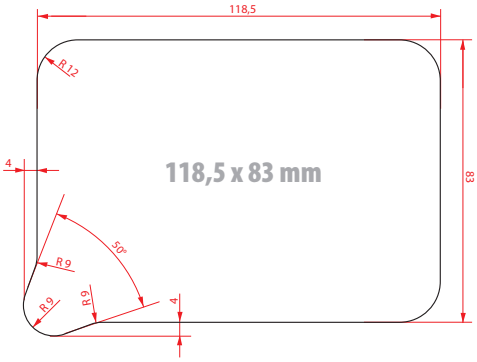

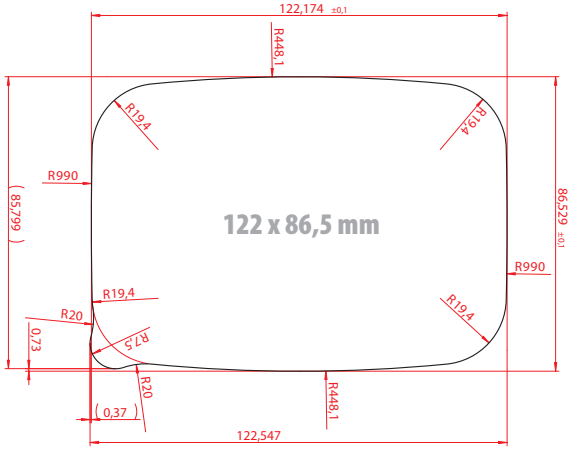

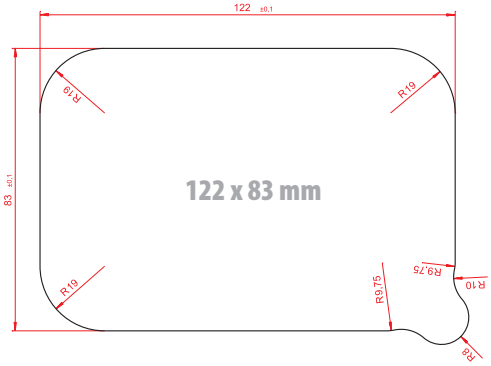

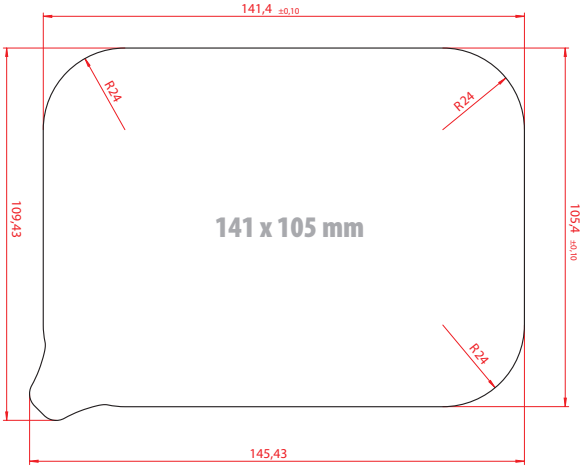

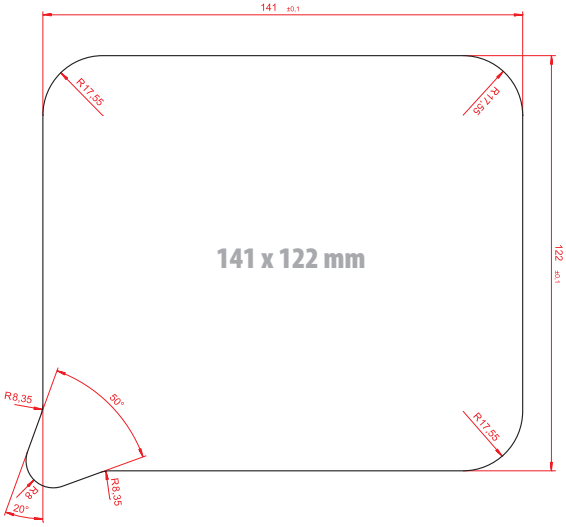

0 1 2 3 4 5 6 7 8 9 10 cm

FORMIKA
FLEXO PRINTING

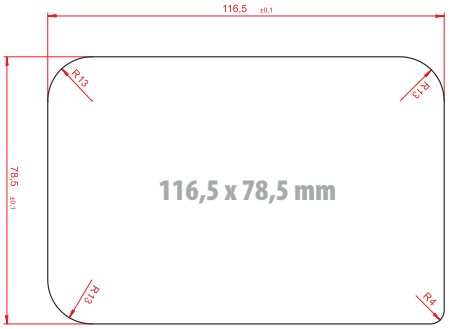

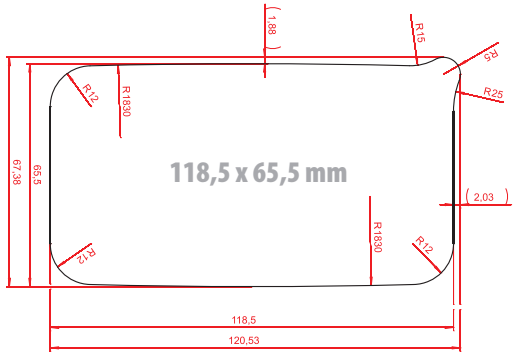

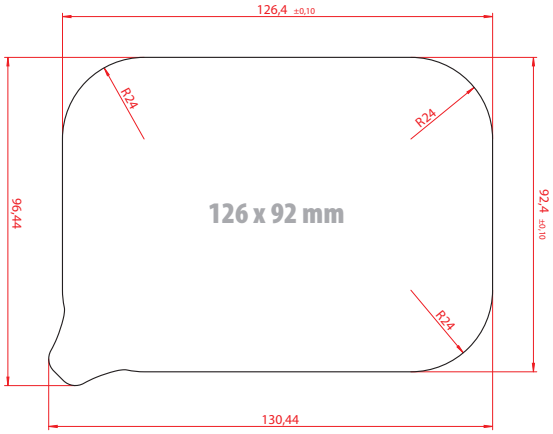

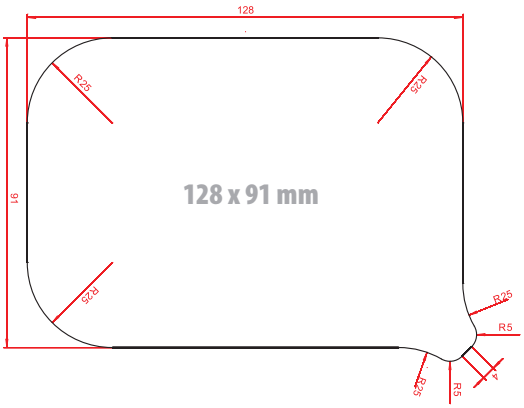

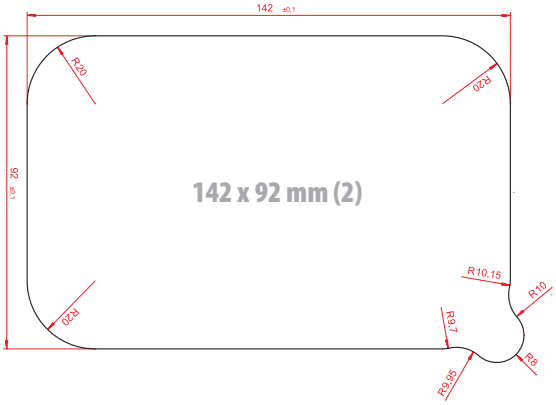

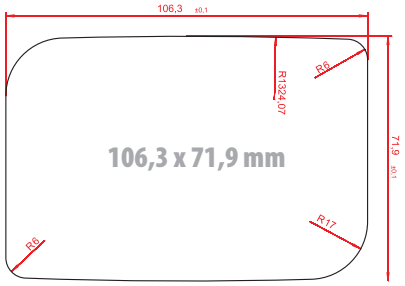

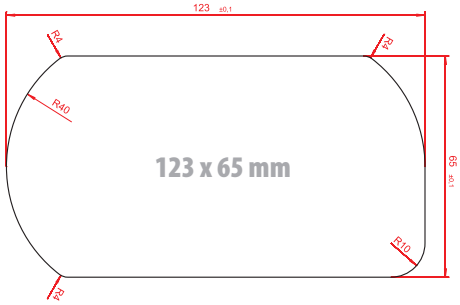

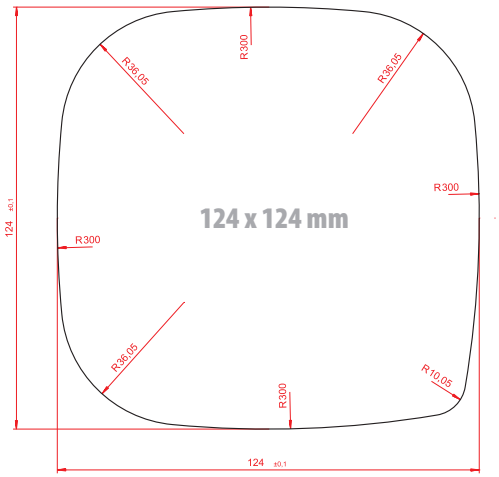

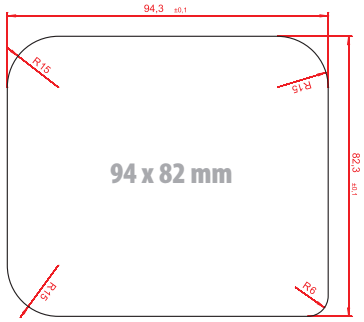

0 1 2 3 4 5 6 7 8 9 10 cm

FORMIKA
FLEXO PRINTING

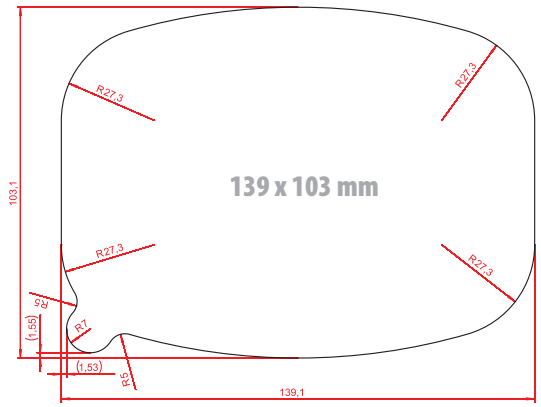

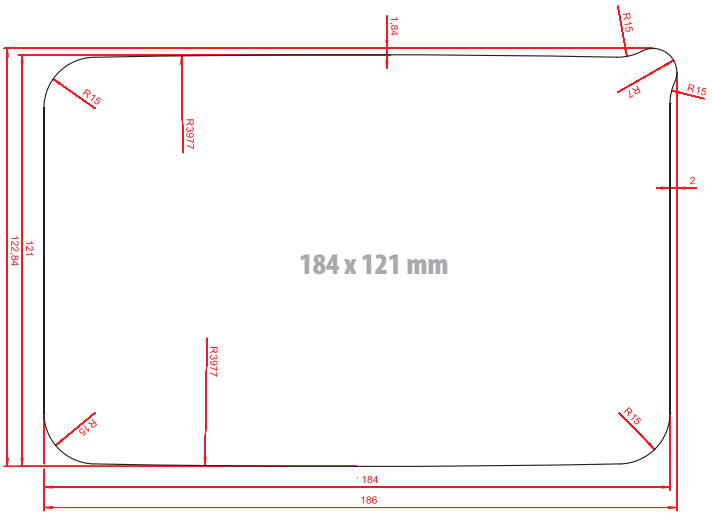

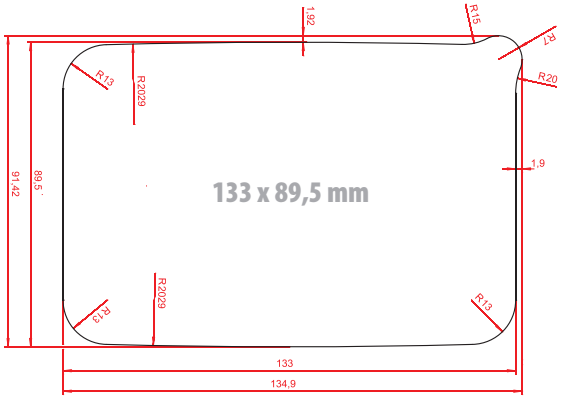

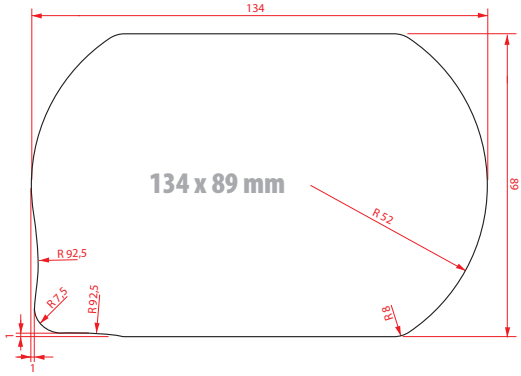

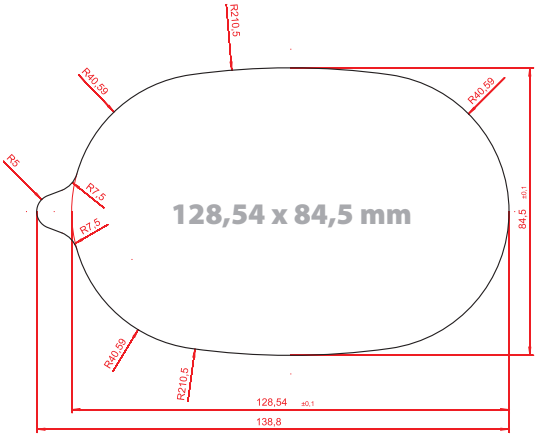

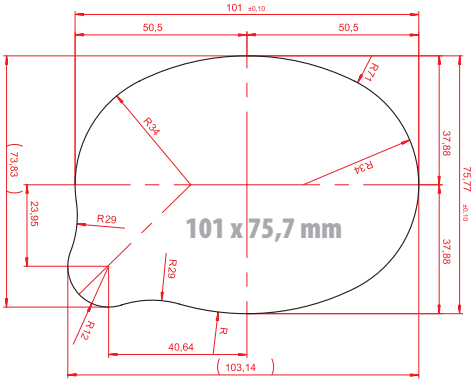

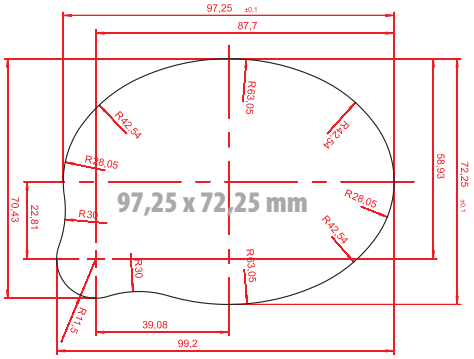

0 1 2 3 4 5 6 7 8 9 10 cm

FORMIKA
FLEXO PRINTING

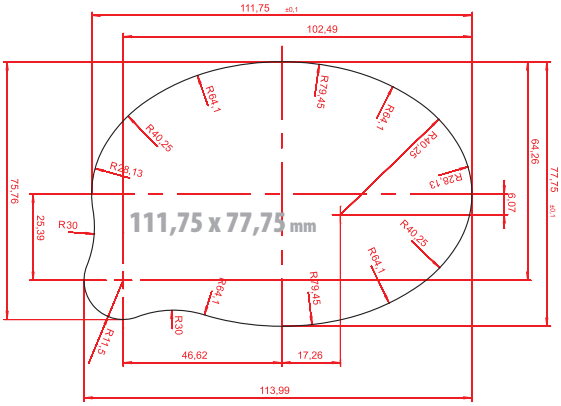

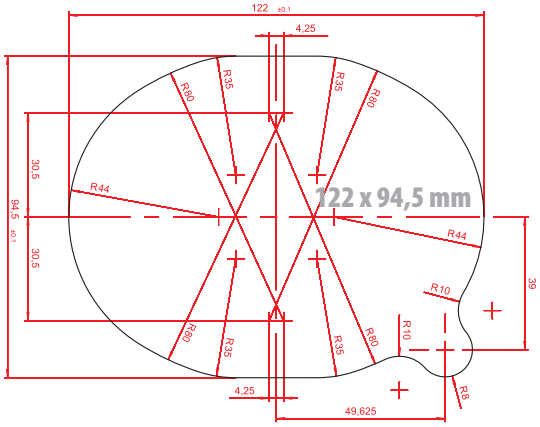

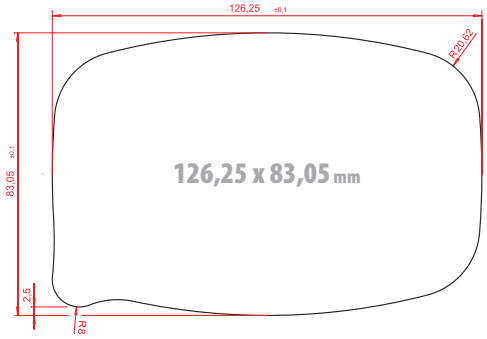

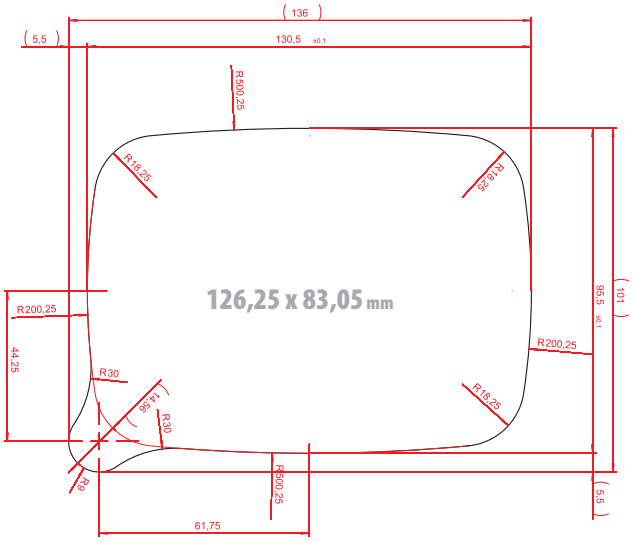

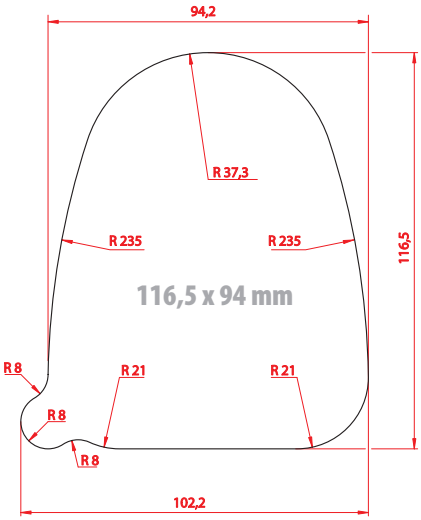

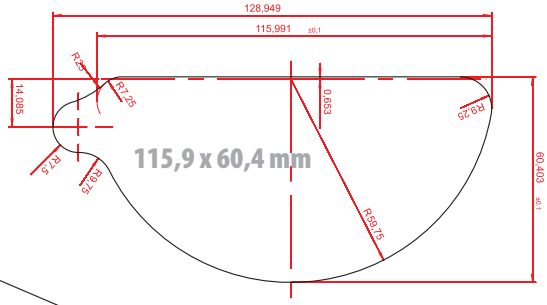

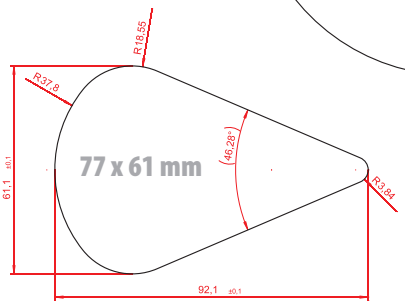

0 1 2 3 4 5 6 7 8 9 10 cm

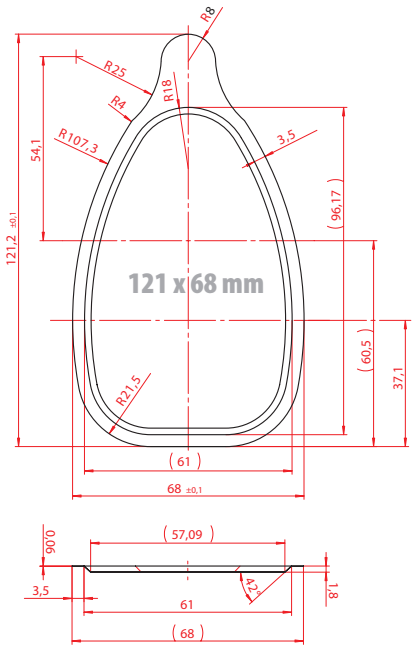

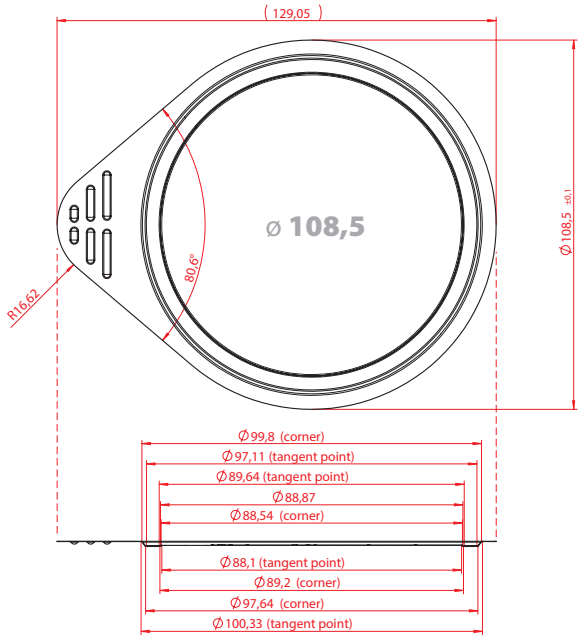

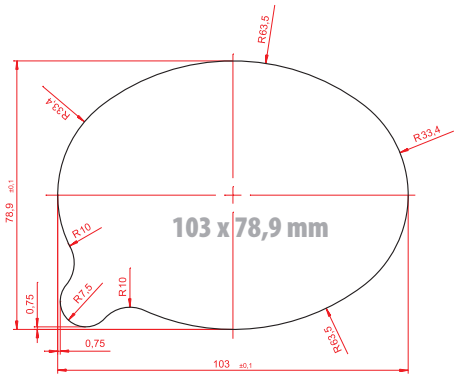

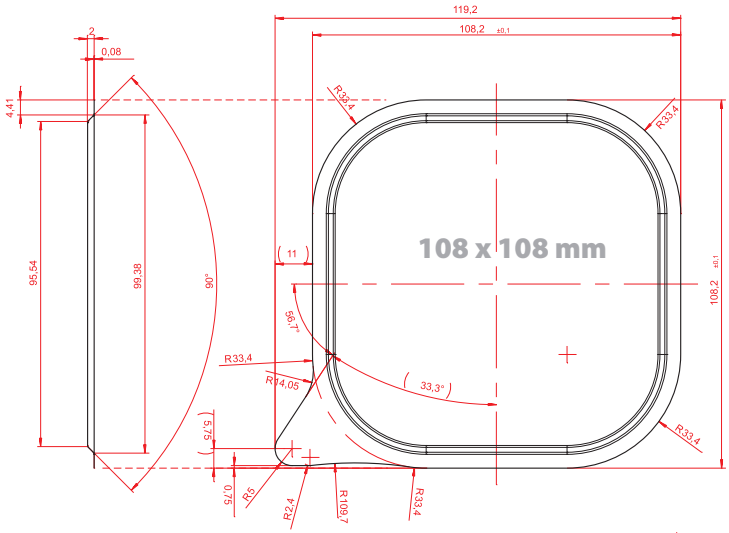

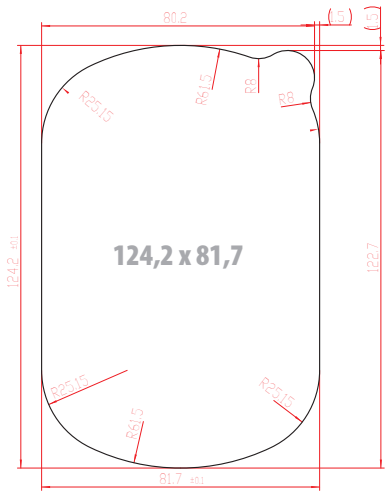

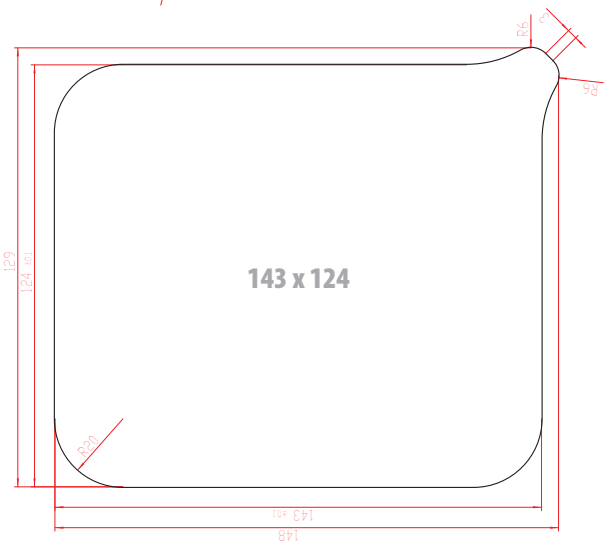

0 1 2 3 4 5 6 7 8 9 10 cm

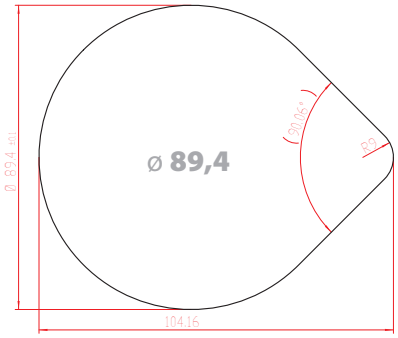
ø 89,4
Ø 89,4 min
(20,84°)
R9
104,16

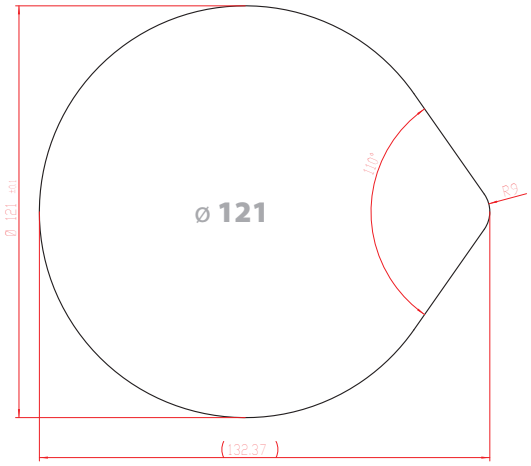
ø 121
Ø 121 min
110°
R9
(132,37)

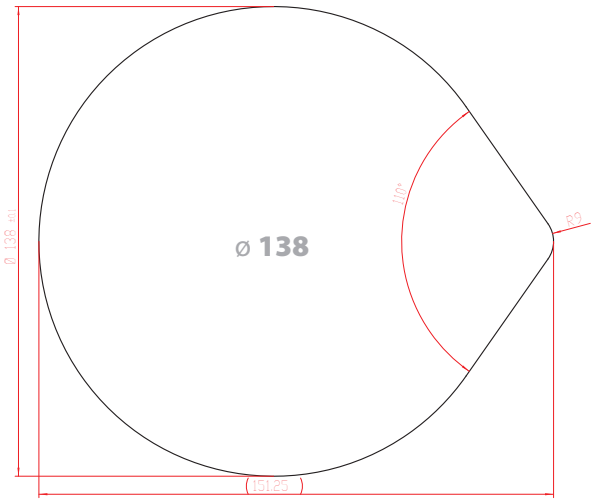
ø 138
Ø 138 min
110°
R9
(151,25)